Generalitat de Catalunya
Consell Interuniversitari de Catalunya
**Organització de Proves d'Accés a la Universitat**

# Proves d'accés a la Universitat. Curs 2008-2009

# Dibuix tècnic

## Sèrie 1

**Indiqueu les opcions triades:**

Exercici 2: Opció A ☐

Opció B ☐

Exercici 3: Opció A ☐

Opció B ☐

| | Suma de notes parcials |
|---|---|
| 1 | |
| 2 | |
| 3 | |
| Total | |

Etiqueta identificadora de l'alumne/a

Etiqueta de qualificació

Ubicació del tribunal .....

Número del tribunal .....

Districte Universitari de Catalunya

**La prova consisteix a fer TRES dibuixos: un de geometria plana, un de dièdric i un d'axonometria. Heu de fer el dibuix 1 obligatòriament, i escollir UNA de les dues opcions del dibuix 2 (A o B) i UNA de les dues opcions del dibuix 3 (A o B).**

**Els enunciats dels exercicis es donen, en alguns casos, amb el dibuix final ja iniciat, per a evitar-vos construccions prèvies innecessàries. Si el text de l'enunciat inclou alguna mesura no dibuixada sense fer referència a l'escala, s'ha d'entendre que el dibuix es realitza a escala 1:1.**

**Resoleu cada un dels dibuixos a la mateixa pàgina de l'enunciat.**

**Feu els dibuixos amb llapis, amb l'ajuda del material que considereu adequat. No es poden utilitzar models de figures geomètriques.**

**Deixeu constància de les línies auxiliars utilitzades i concreteu, amb valor de línia, el resultat.**

**La puntuació total de la prova és de 10 punts. En la qualificació de cada un dels dibuixos s'assignarà un màxim del 80 % de la puntuació corresponent al procés seguit i a la solució correcta; el 20 % restant es destinarà a valorar la qualitat gràfica.**

**Dibuix 1**

TEMA: Geometria plana.

EXERCICI: Construïu un quadrat inscrit en el rombe de manera que cada vèrtex del quadrat estigui contingut en un dels costats del rombe. [2,5 punts]

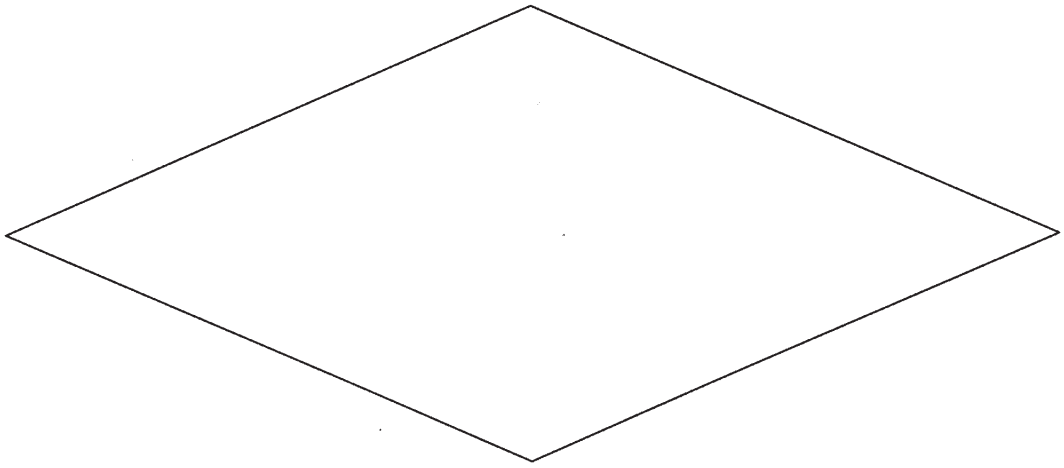

**Dibuix 2. Opció A**

TEMA: Dièdric, determinació d'una veritable magnitud i d'una bisectriu.

DADES: Projeccions del paral·lelogram *abcd-a'b'c'd'*.

EXERCICI [3,5 punts]:
***a***) Determineu la veritable magnitud del paral·lelogram. [2,5 punts]
***b***) Determineu les dues projeccions de la bisectriu de l'angle *abc-a'b'c'*. [1 punt]

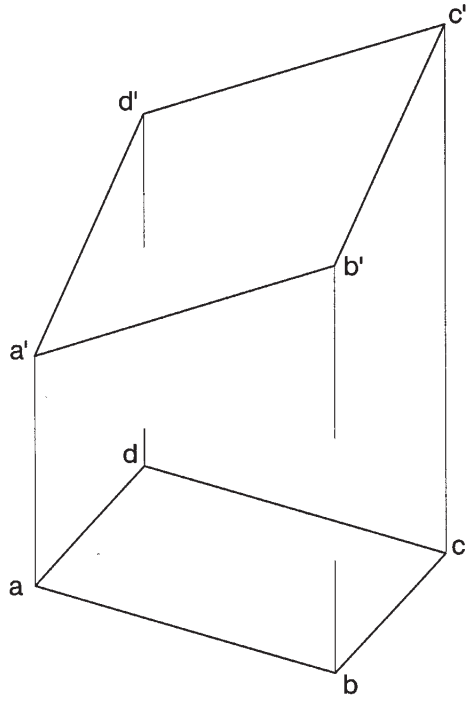

**Dibuix 2. Opció B**

TEMA: Dièdric, construcció d'un tetraedre regular.

DADES: Projecció horitzontal d'una cara i projecció vertical d'una aresta.

EXERCICI [3,5 punts]: El segment horitzontal *ab-a'b'* és el costat més baix d'un triangle equilàter, la projecció horitzontal del qual és el triangle isòsceles *abc*. Aquest triangle és la cara d'un tetraedre regular situat damunt d'aquesta cara.

***a***) Completeu la projecció vertical del triangle *abc-a'b'c'*. [1 punt]

***b***) Completeu la projecció horitzontal i la projecció vertical del tetraedre, i diferencieu les arestes vistes de les ocultes. [2,5 punts: 1,25 punts per la projecció horitzontal del tetraedre i 1,25 punts per la projecció vertical]

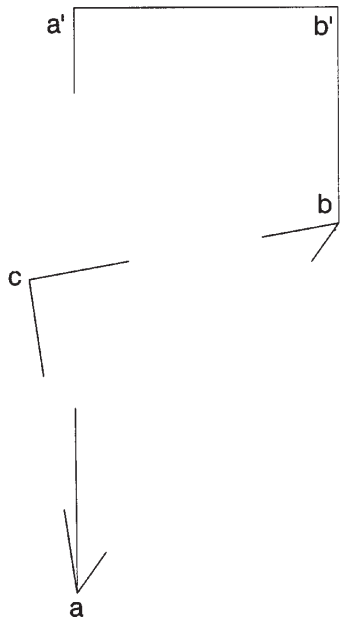

**Dibuix 3. Opció A**

TEMA: Axonometria.

EXERCICI: Interpreteu el sòlid polièdric representat en planta, alçat i perfil, i, situant el punt *p-p'* en la posició *P* del paper, dibuixeu l'axonometria amb la terna proposada (dimètrica ortogonal normalitzada DIN 5) a escala *doble* (mesurant en les direccions dels eixos axonomètrics). Concreteu el sòlid únicament amb les línies vistes. [4 punts: 1 punt per cadascun dels tres prismes i 0,5 punts per cadascun dels dos poliedres restants]

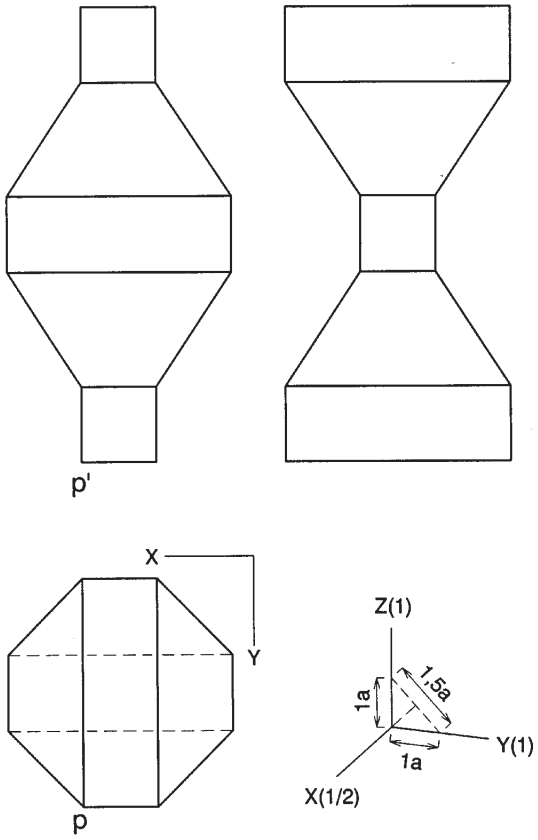


P

**Dibuix 3. Opció B**

TEMA: Axonometria.

EXERCICI: Interpreteu el sòlid representat en planta, alçat i perfil, i, situant el punt *p-p'* en la posició *P* del paper, dibuixeu l'axonometria amb la terna proposada (ortogonal isomètrica) a escala *doble* (mesurant en les direccions dels eixos axonomètrics). Concreteu el sòlid únicament amb les línies vistes. [4 punts: 2,5 punts per la part inferior i 1,5 punts per la part superior]

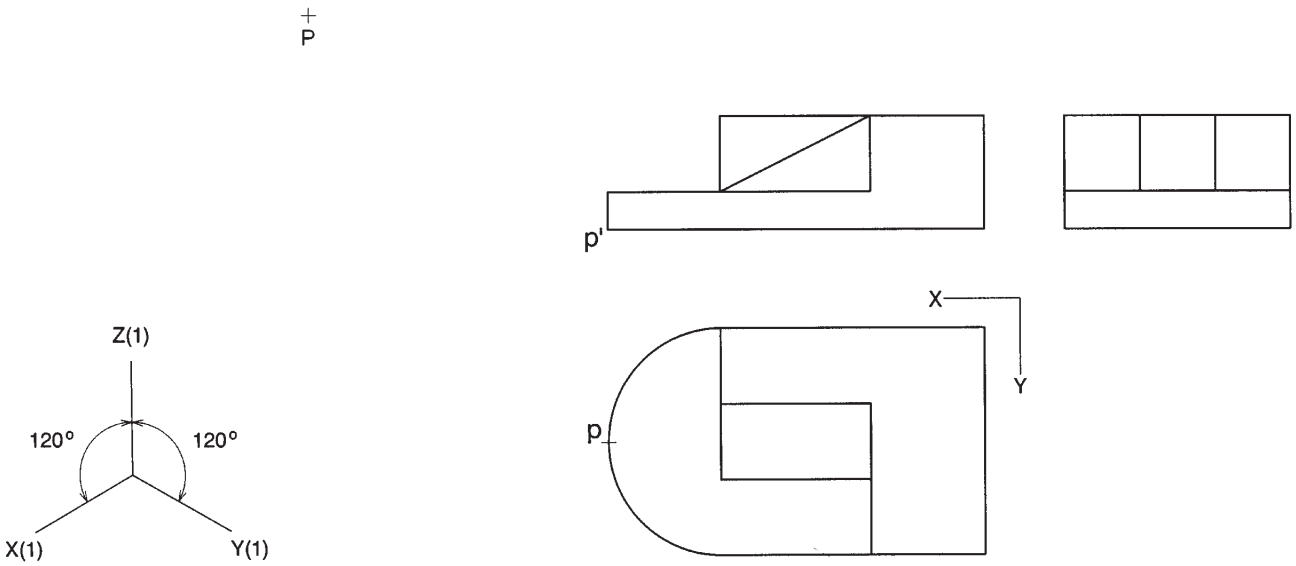

Etiqueta del corrector/a

Etiqueta identificadora de l'alumne/a

L'Institut d'Estudis Catalans ha tingut cura de la correcció lingüística i de l'edició d'aquesta prova d'accés