Generalitat de Catalunya
Consell Interuniversitari de Catalunya
Organització de Proves d'Accés a la Universitat

Etiqueta identificadora de l'alumne

Etiqueta de qualificació

Proves d'accés a la Universitat

Curs 2005-2006

Dibuix tècnic

sèrie 1

Indiqueu les opcions triades:

Exercici 2: OPCIÓ A ☐
OPCIÓ B ☐

Exercici 3: OPCIÓ A ☐
OPCIÓ B ☐

	Suma de notes parcials
1	
2	
3	
Total	

Ubicació del tribunal .....

Número del tribunal .....

Districte universitari de Catalunya

L'examen consta de la realització de **tres dibuixos**: el *dibuix 1*, una de les dues opcions del *dibuix 2* i una de les dues opcions del *dibuix 3*. Escolliu entre l'opció *A* i l'opció *B* del *dibuix 2* i entre l'opció *A* i l'opció *B* del *dibuix 3*.

Els enunciats dels exercicis es donen, en alguns casos, amb el dibuix final **ja iniciat**, per tal d'evitar-vos construccions prèvies innecessàries. Quan el text de l'enunciat inclogui alguna mesura no dibuixada sense fer referència a l'escala, s'entendrà que el dibuix es realitza a **escala 1:1**.

Resoleu cada un dels dibuixos **a la mateixa pàgina** del seu enunciat.

Feu els dibuixos **amb llapis** amb l'ajuda del material que considereu adequat. No es poden utilitzar models de figures geomètriques.

Deixeu constància de les **línies auxiliars** utilitzades i concreteu, amb valor de línia, el **resultat**.

Qualificació de l'examen:

La puntuació total màxima de cada exercici està especificada en l'enunciat corresponent. La puntuació màxima total de l'examen és de **10** punts.

En la qualificació de cada un dels dibuixos es donarà un màxim del **80%** de la puntuació corresponent al procés seguit i a la solució correcta; el **20%** restant es destinarà a valorar-ne la qualitat gràfica.

Dibuix 1

Tema: Geometria plana.

Exercici [qualificació màxima: **2** punts]: Determineu gràficament la posició del punt *P* per tal que els angles *APB* i *BPC* siguin de 45º i 120º respectivament.

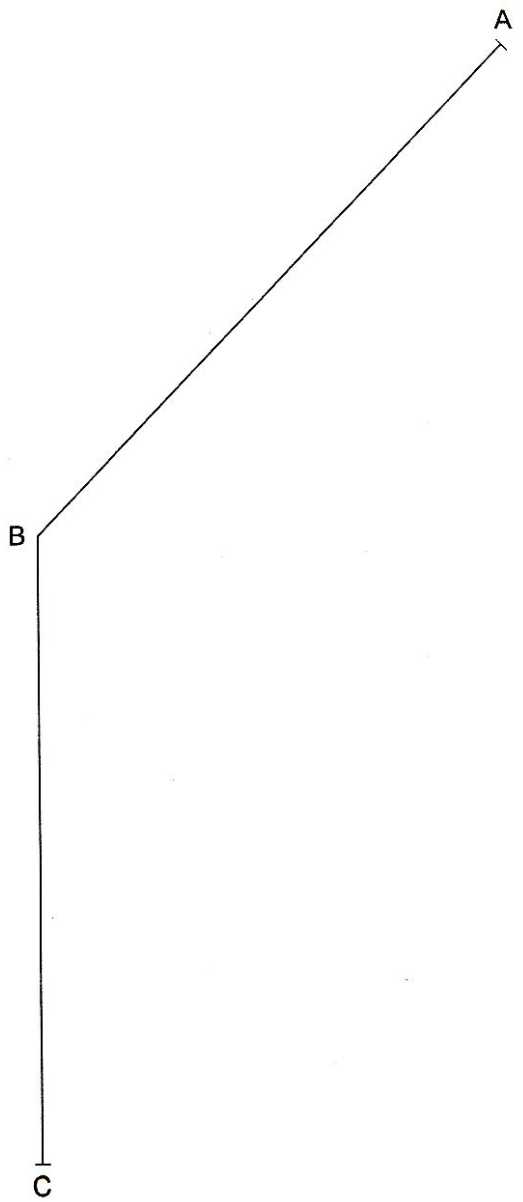

Dibuix 2, OPCIÓ A

Tema: Dièdric, determinació d'una nova projecció vertical i d'una longitud vertadera.

Dades: Projeccions d'una síntesi volumètrica d'un edifici.

Exercici [qualificació màxima: **4** punts]: Apliqueu un canvi de pla vertical al model per tal que la nova projecció del punt *c-c'* sigui *c"* i dibuixeu únicament les arestes vistes [**3** punts]. Determineu gràficament la longitud vertadera de l'aresta *ab-a'b'* i escriviu, en el requadre destinat a l'efecte, el seu valor real en metres, tenint en compte que l'escala del dibuix és 1:200 [**1** punt].

La longitud real de l'aresta ab-a'b' és de ☐ m.

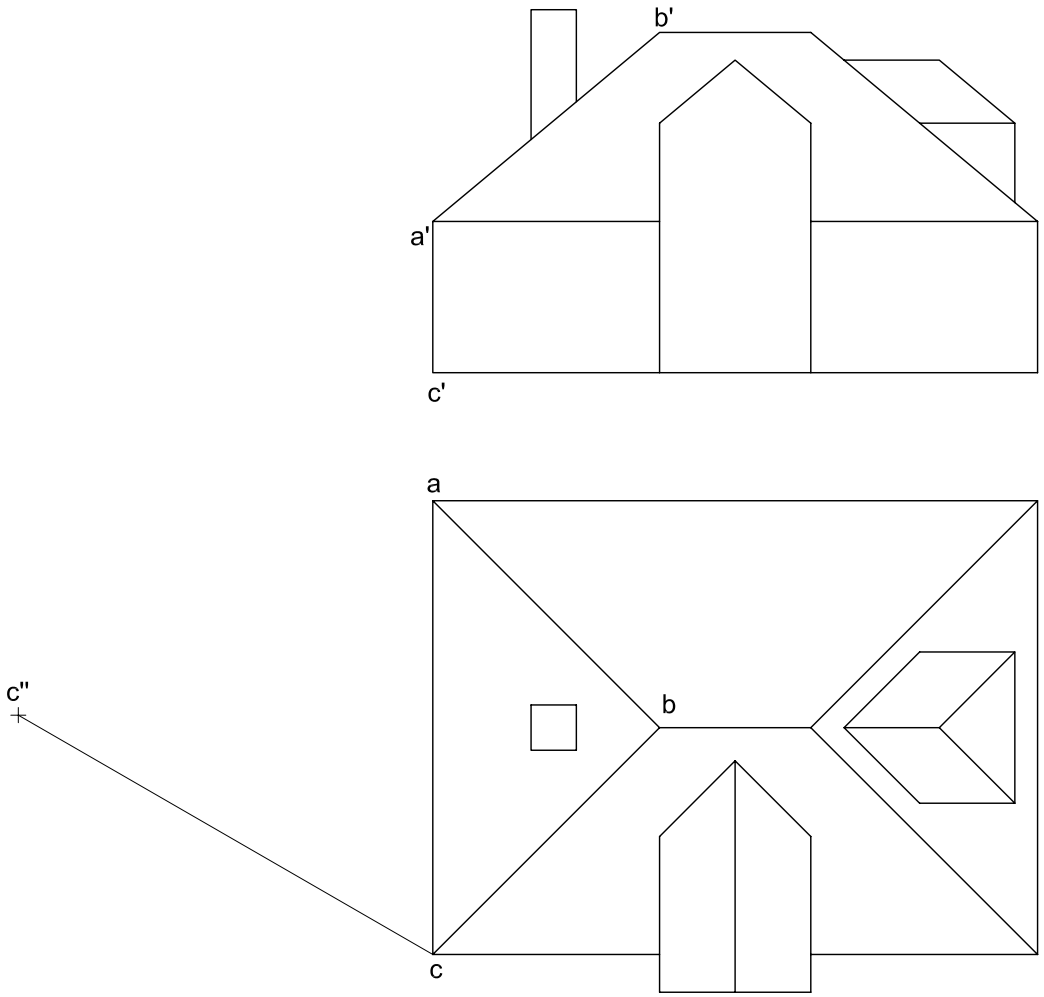

escala 1:200

Dibuix 2, OPCIÓ B

Tema: Dièdric, secció plana d'una piràmide.

Dades: Projeccions d'una piràmide triangular de base horitzontal i vèrtex *v-v'*. Projeccions dels punts *a-a'*, *b-b'* i *c-c'*, vèrtexs d'un triangle opac.

Exercici [qualificació màxima: **4** punts]: Dibuixeu les dues projeccions de la secció que el pla del triangle *abc-a'b'c'* produeix en la piràmide [**2,5** punts]. Representeu en les dues projeccions el conjunt format per la piràmide i el triangle i diferencieu-hi les parts vistes i les ocultes [**1,5** punts].

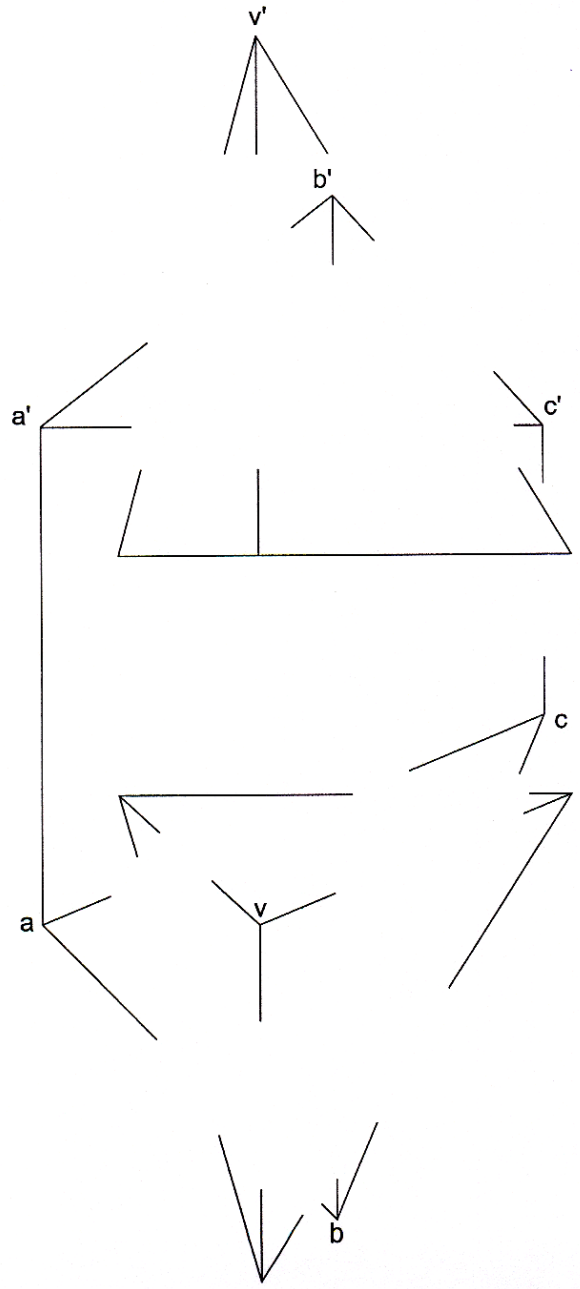

Dibuix 3, OPCIÓ A

Tema: Axonometria.

Exercici: Interpreteu el sòlid polièdric representat en planta, alçat i perfil, i dibuixeu l'axonometria amb la terna proposada (dimètrica ortogonal normalitzada DIN 5) a escala **doble** (mesurant en les direccions dels eixos axonomètrics). Concreteu el sòlid únicament amb les línies vistes i situeu el punt *p-p'* en la posició *P* del paper.

[La qualificació màxima del dibuix (**4** punts) es distribuirà en **1** punt per la base quadrada i **1,5** punts per cadascun dels dos elements restants.]

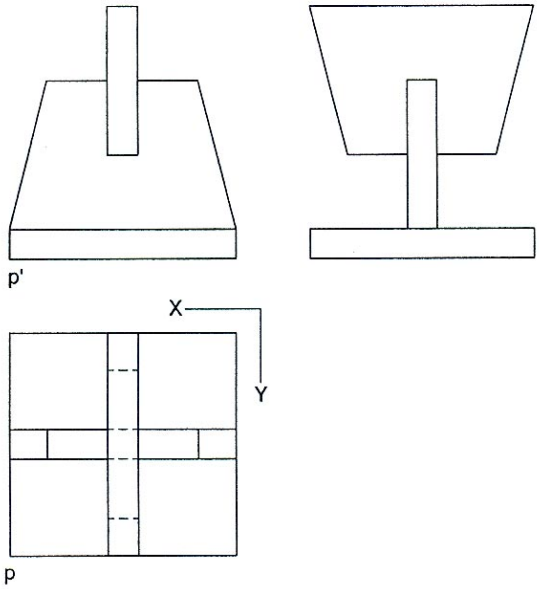

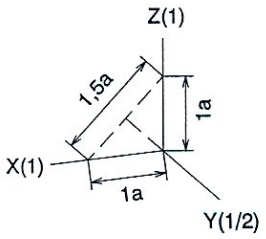

P

Dibuix 3, OPCIÓ B

Tema: Axonometria.

Exercici: Interpreteu el sòlid representat en planta, alçat i perfil, i dibuixeu l'axonometria amb la terna proposada (ortogonal isomètrica) a escala **doble** (mesurant en les direccions dels eixos axonomètrics). Concreteu el resultat únicament amb les línies vistes i situeu el punt *p-p'* en la posició *P* del paper.

[La qualificació màxima del dibuix (**4** punts) es distribuirà en **1,5** punts per la base superior, **1** punt per la inferior i **1,5** punts per la concreció del sòlid amb els seus contorns aparents.]

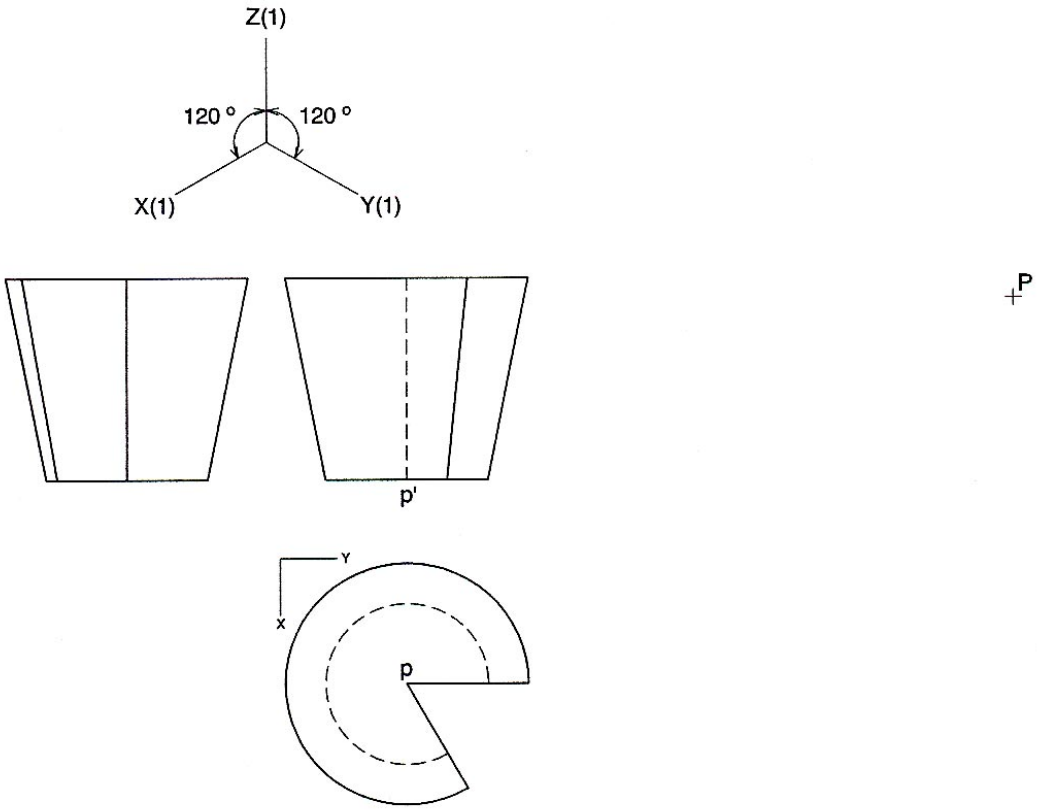

Etiqueta
del corrector

Etiqueta
identificadora de l'alumne

Generalitat de Catalunya
Consell Interuniversitari de Catalunya
Organització de Proves d'Accés a la Universitat

Etiqueta identificadora de l'alumne

Etiqueta de qualificació

Proves d'accés a la Universitat

Curs 2005-2006

Dibuix tècnic

sèrie 3

Indiqueu les opcions triades:

Exercici 2: OPCIÓ A ☐
OPCIÓ B ☐

Exercici 3: OPCIÓ A ☐
OPCIÓ B ☐

	Suma de notes parcials
1	
2	
3	
Total	

Ubicació del tribunal .....

Número del tribunal .....

Districte universitari de Catalunya

L'examen consta de la realització de **tres dibuixos**: el *dibuix 1*, una de les dues opcions del *dibuix 2* i una de les dues opcions del *dibuix 3*. Escolliu entre l'opció *A* i l'opció *B* del *dibuix 2* i entre l'opció *A* i l'opció *B* del *dibuix 3*.

Els enunciats dels exercicis es donen, en alguns casos, amb el dibuix final **ja iniciat**, per tal d'evitar-vos construccions prèvies innecessàries. Quan el text de l'enunciat inclogui alguna mesura no dibuixada sense fer referència a l'escala, s'entendrà que el dibuix es realitza a **escala 1:1**.

Resoleu cada un dels dibuixos **a la mateixa pàgina** del seu enunciat.

Feu els dibuixos **amb llapis** amb l'ajuda del material que considereu adequat. No es poden utilitzar models de figures geomètriques.

Deixeu constància de les **línies auxiliars** utilitzades i concreteu, amb valor de línia, el **resultat**.

Qualificació de l'examen:

La puntuació total màxima de cada exercici està especificada en l'enunciat corresponent. La puntuació màxima total de l'examen és de **10** punts.

En la qualificació de cada un dels dibuixos es donarà un màxim del **80%** de la puntuació corresponent al procés seguit i a la solució correcta; el **20%** restant es destinarà a valorar-ne la qualitat gràfica.

Dibuix 1

Tema: Geometria plana.

Exercici [qualificació màxima **2,5** punts]: *AB* és l'eix major d'una el·lipse semblant a la del dibuix. Determineu gràficament la longitud de l'eix menor, escriviu el seu valor en cm en el requadre destinat a l'efecte [**1** punt] i dibuixeu l'el·lipse [**1,5** punts].

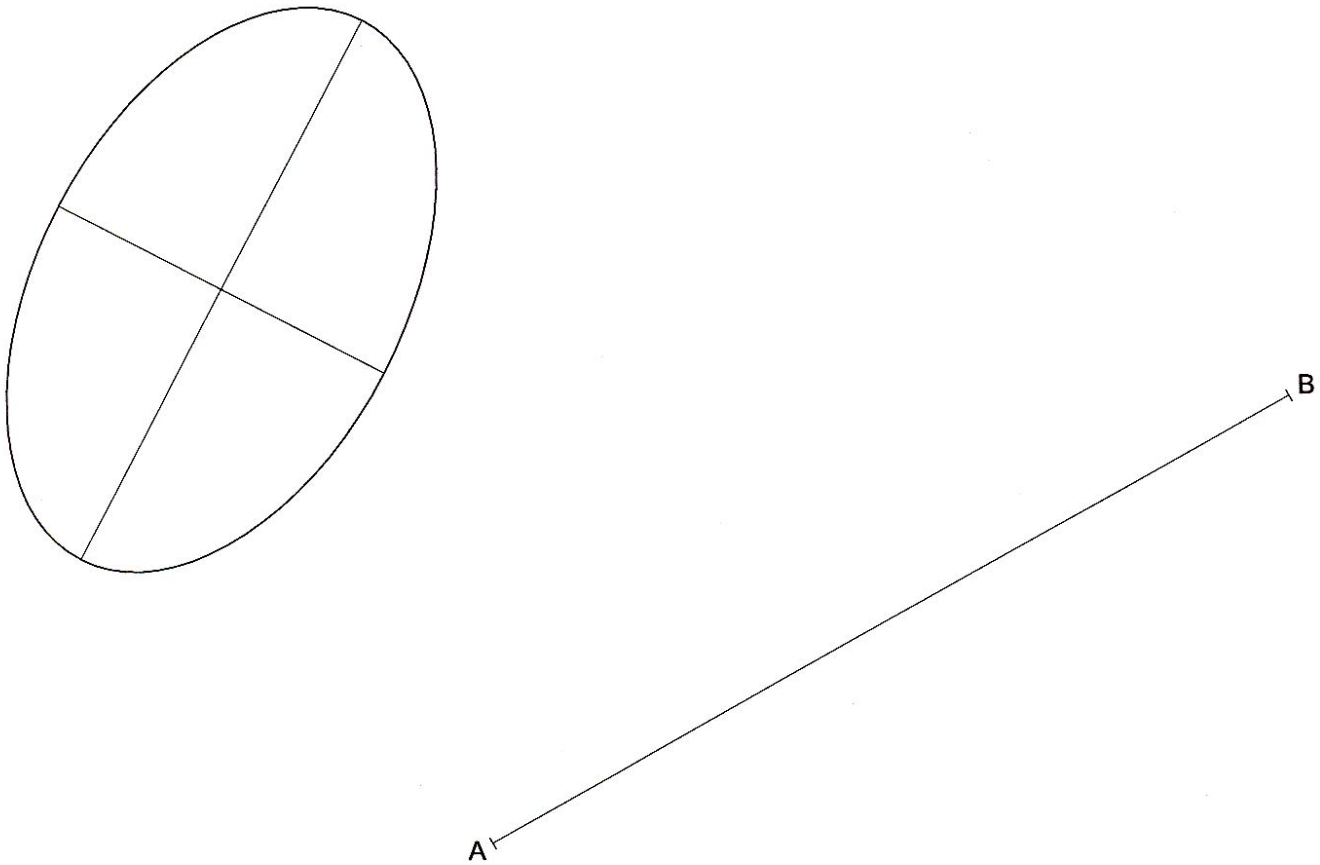

La longitud de l'eix menor és de ☐ cm

Dibuix 2, OPCIÓ A

Tema: Dièdric, determinació d'un angle i de la magnitud vertadera d'una figura plana.

Dades: Projeccions d'un quadrilàter.

Exercici [qualificació màxima **3,5** punts]: Determineu gràficament l'angle que formen el pla del quadrilàter amb un pla horitzontal i assenyaleu-lo amb la lletra α [**1** punt]. Dibuixeu la magnitud vertadera del quadrilàter [**2,5** punts].

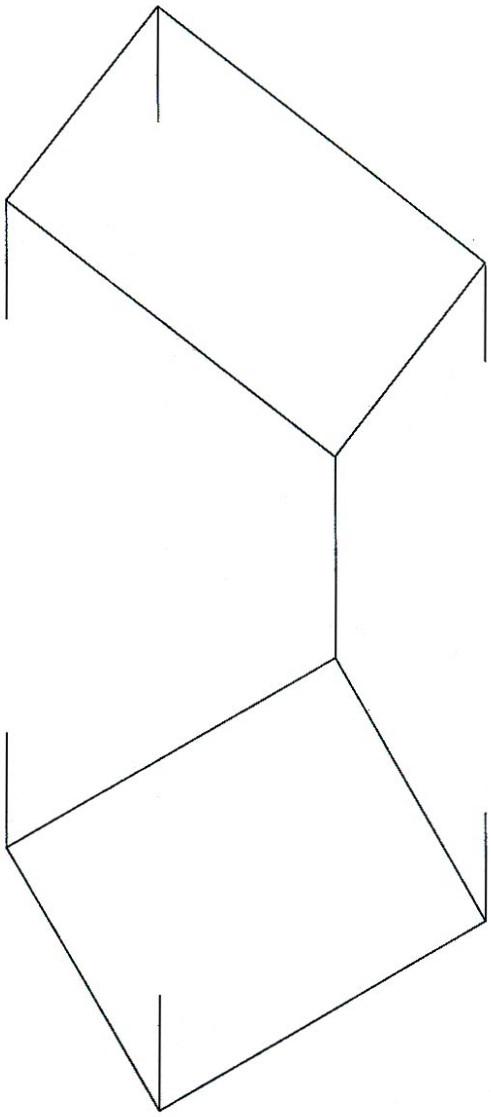

Dibuix 2, OPCIÓ B

Tema: Dièdric, construcció d'un cub i determinació d'una longitud vertadera.

Dades: Projecció vertical d'un cub i projeccions d'un dels seus vèrtexs *a-a'* i d'un punt *b-b'*.

Exercici [qualificació màxima **3,5** punts]: Determineu la projecció horitzontal del cub [**1,5** punts] i diferencieu-hi les parts vistes i les ocultes [**1** punt]. Determineu gràficament la longitud vertadera del segment que uneix els punts *a-a'* i *b-b'* [**1** punt].

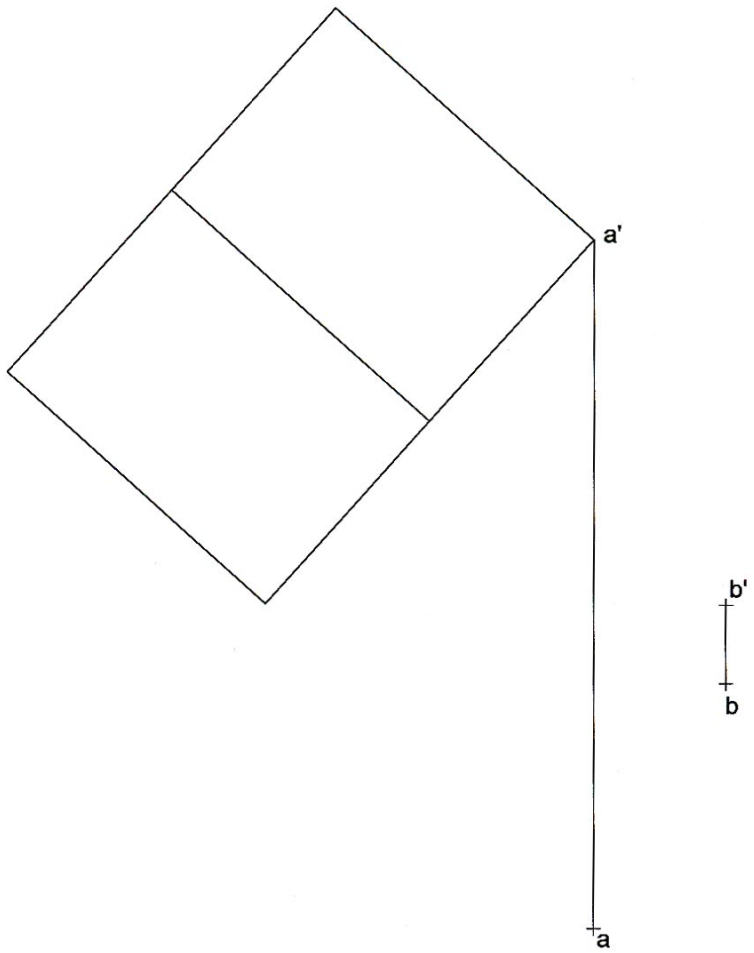

Dibuix 3, OPCIÓ A

Tema: Axonometria.

Exercici: Interpreteu el sòlid polièdric representat en planta, alçat i perfil, i dibuixeu l'axonometria amb la terna proposada (militar sense reducció) a escala **doble** (mesurant en les direccions dels eixos axonomètrics). Concreteu el sòlid únicament amb les línies vistes i situeu el punt *p-p'* en la posició *P* del paper.

[La qualificació màxima del dibuix (**4** punts) es distribuirà en **1** punt per la base horitzontal, **0,5** punts per les arestes verticals i **2,5** punts per les inclinades.]

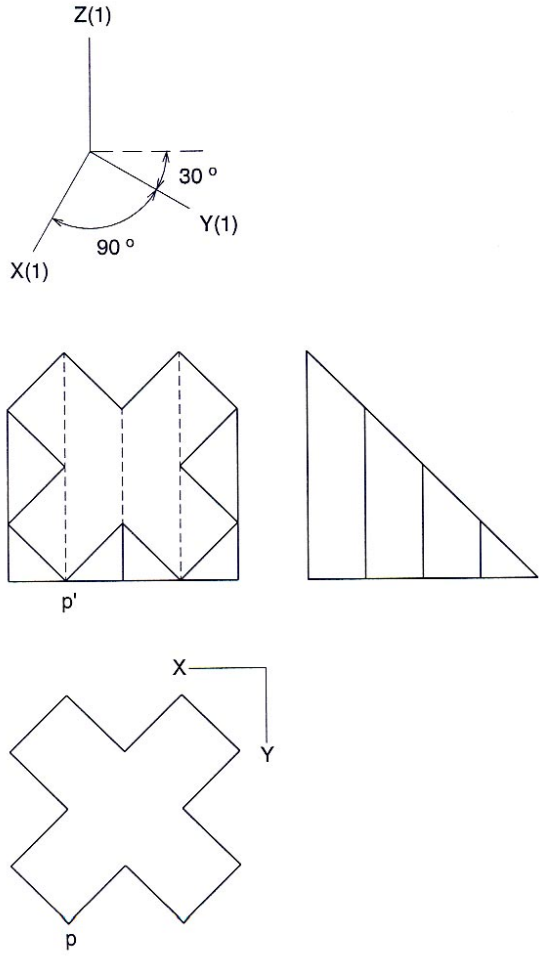

Dibuix 3, OPCIÓ B

Tema: Axonometria.

Exercici: Interpreteu el sòlid representat en planta i alçat, i dibuixeu l'axonometria amb la terna proposada (dimètrica ortogonal normalitzada DIN 5) a escala **doble** (mesurant en les direccions dels eixos axonomètrics). Concreteu el resultat únicament amb les línies vistes i situeu el punt *p-p'* en la posició *P* del paper.

[La qualificació màxima del dibuix (**4** punts) es distribuirà en **1,5** punts per la base inferior, **1** punt per la superior i **1,5** punts per la concreció del sòlid amb els seus contorns aparents.]

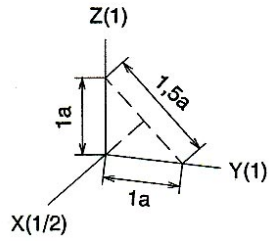

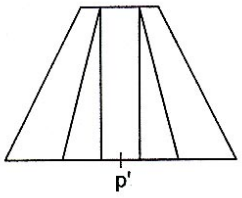

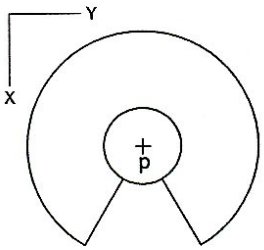

P

Etiqueta
del corrector

Etiqueta
identificadora de l'alumne